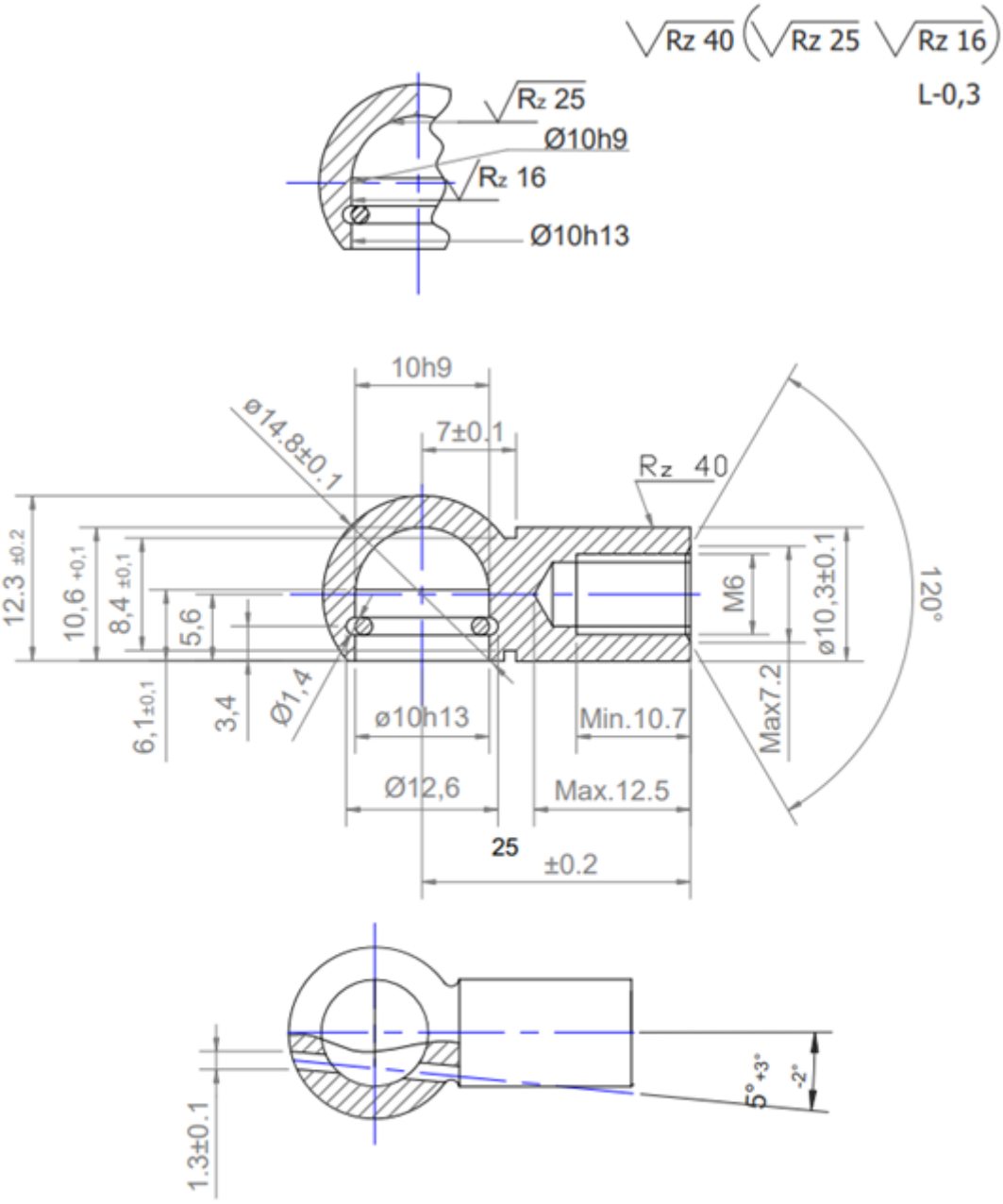

AISI 316L/304

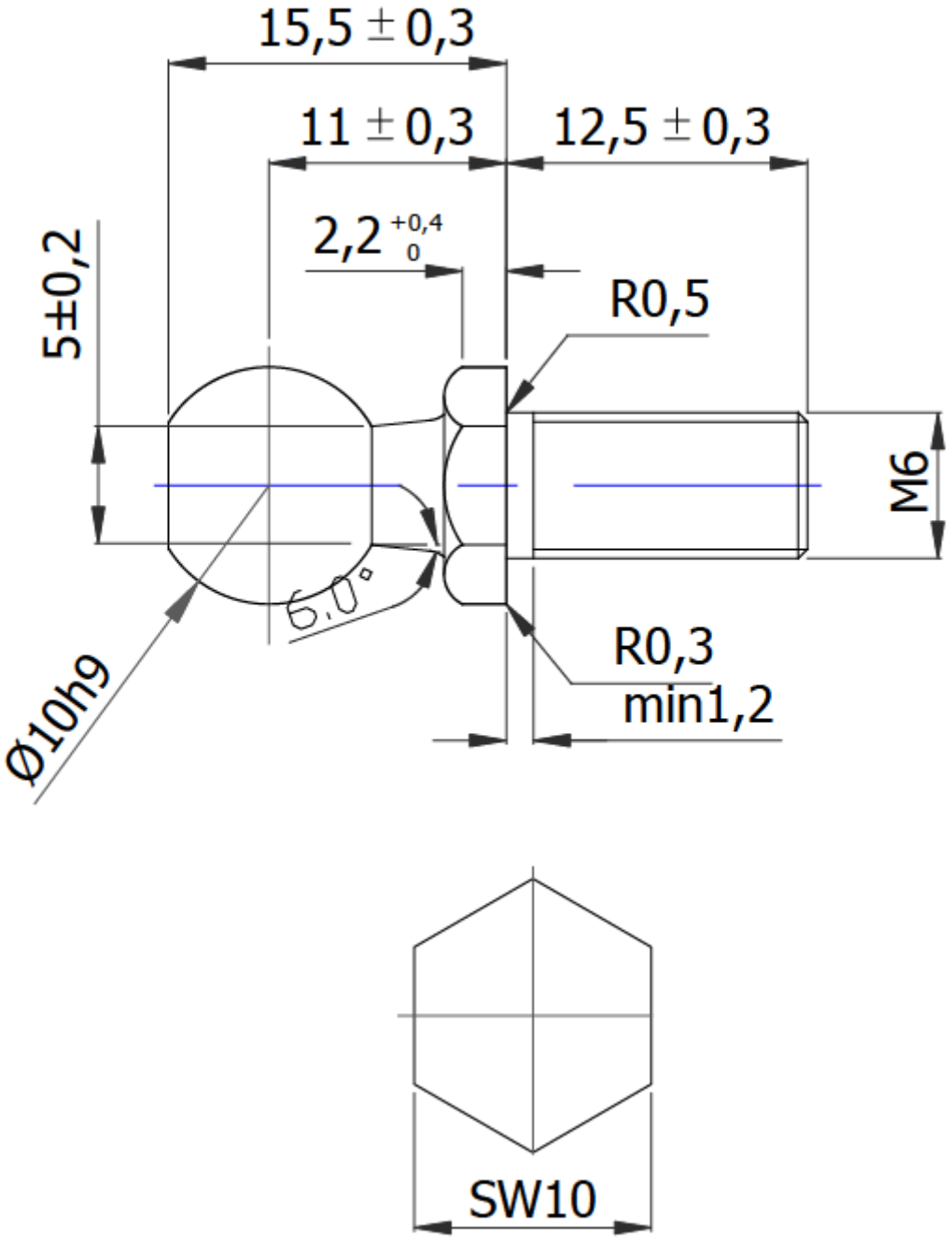
15,5 ± 0,3
11 ± 0,3
12,5 ± 0,3
2,2 +0,4 0
5±0,2
R0,5
M6
6,0°
R0,3
min1,2
Ø10h9
SW10